1.10.18.00.01.004

$\sqrt{3,2}$

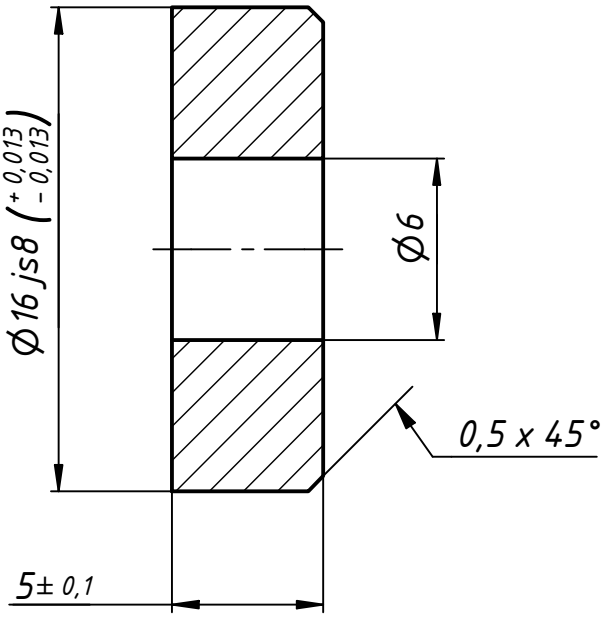

1 Неуказанные предельные отклонения размеров: отверстий H12, валов h12, остальных $\pm \frac{IT12}{2}$.

Изм.	Лист	№ докум.	Подп.	Дата	1.10.18.00.01.004		
Разраб.				27.10.2018	Кольцо	Лит.	Масса: 0.007	Масштаб: 4 : 1
Пров.						Лист	Листов 1
Т. контр.							
Нач.отд.					ВК8 ГОСТ 3882-74		
Н. контр.							
Утв.							

Перв. примен. | Справ. № | Подп. и дата | Инв. № дубл. | Взам. инв. № | Подп. и дата | Инв. № подл.